Acrel

1. 概述

随着工业的发展，很多用电设备和工厂设备采用直流系统供电，直流系统的正极和负极不接地。对于不接地（IT）配电系统，应该进行绝缘电阻的监控以保证供电系统的安全运行。AIM-D100系列直流绝缘监测仪可以应用在10~1500V的直流系统中，用于在线监测直流不接地系统正负极对地绝缘电阻，当绝缘电阻低于设定值时，发出预警或报警信号。

2. 应用场所

产品可以应用在：

1. 发电厂、变电站的直流屏
2. 电动汽车充电装置
3. UPS供电系统
4. 光伏直流系统
5. 储能系统
6. 其它直流电网等直流系统

3. 命名规则

AIM	—	D	—	100	—	TH
企业代号： 安科瑞绝缘监测仪		产品类型： D-直流系统用		产品序列号		产品应用： TH：通用型（DC100V-1000V） TL：通用型（DC10V-100V） CA：充电桩用（DC100V-1000V） CAI:充电桩用（带电流测量） TS:储能系统用 （DC150V-1500V） TSL:储能系统用 （DC15V-150V）

4. 产品选型

名称	型号	外形	功能
直流 绝缘 监测仪	AIM-D100-TH AIM-D100-TL		导轨安装，LCD液晶显示。产品可以实时监测直流系统电压、直流正负极对地电压，并具有过欠压报警功能。 TH：DC100～1000V，TL：DC10～100V；可以监测系统正负极对地电阻，实时监测或通讯触发监测可设；可以设置两组报警阈值；具有LED灯报警指示，3路继电器输出，20条事件记录，一路RS485接口Modbus通讯等功能。
直流 绝缘 监测仪	AIM-D100-TS AIM-D100-TSL		塑料外壳，导轨安装，兼容壁挂安装。产品可以实时监测直流系统电压、直流正负极对地电压，并具有过欠压报警功能。 TS:DC100~1000V，TSL:DC15~150V；可以监测系统正负极对地电阻，实时监测和通讯触发可设；可以设置两组报警阈值；具有LED三色指示灯报警；具有两路继电器输出，具有一路RS485接口modbus通讯等功能。
直流 绝缘 监测仪	AIM-D100-CA AIM-D100-CAI		金属外壳，壁挂安装。产品可以实时监测直流系统电压、直流正负极对地电压，并具有过欠压报警功能。 监测范围DC100～1000V；可以监测系统正负极对地电阻，实时监测和通讯触发可设；可以设置两组报警阈值；具有LED灯报警指示，一路RS485接口Modbus通讯等功能；CAI型支持一路电流测量，需接入分流器。

名称	型号	外形	功能
直流 绝缘 监测仪	AIM-D100-CAD		塑料外壳，导轨安装，兼容壁挂安装。产品可以实时监测双路直流系统电压、直流正负极对地电压，并具有过欠压报警功能。监测范围DC100~1000V；可以监测双路直流系统正负极对地电阻，实时监测和通讯触发可设；可以独立设置双路两组报警阈值；具有LED三色指示灯报警；具有一路RS485接口modbus通讯等功能。

5. 产品应用

● 5.1 光伏直流系统

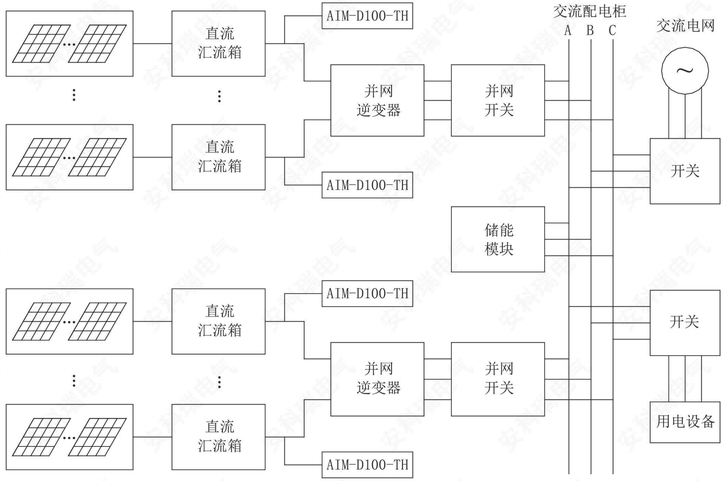

● 5.2 直流屏配电箱系统

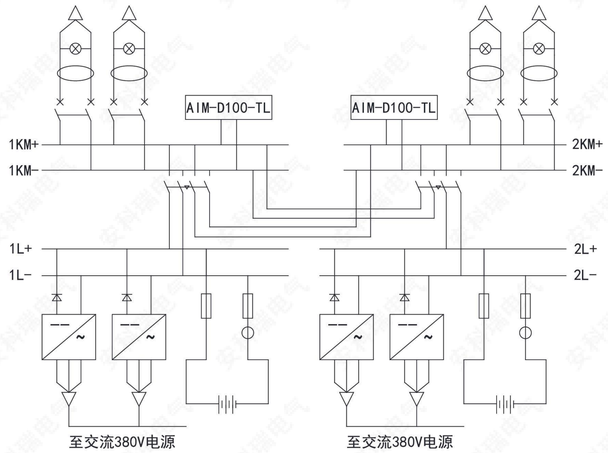

● 5.3 电动汽车直流充电装置

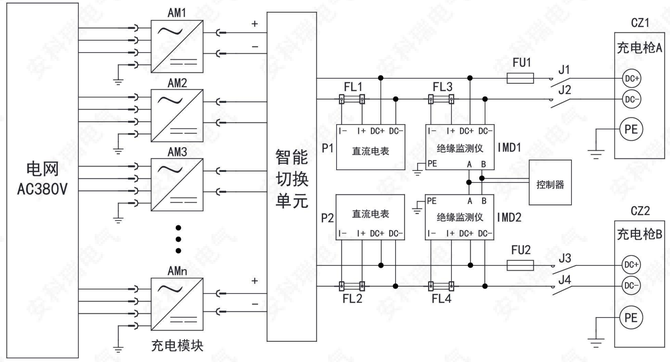

● 5.4 大型储能系统

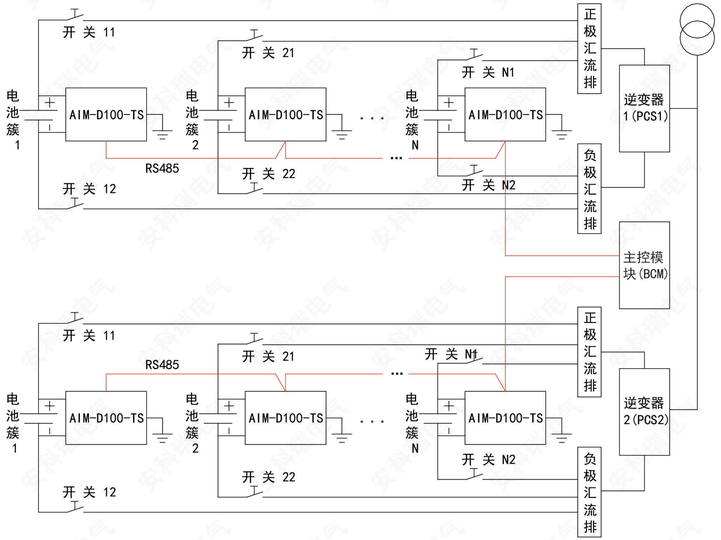

Acrel

直流系统绝缘监测产品解决方案

电压监测、绝缘监测

安科瑞电气股份有限公司
ACREL CO.,LTD